
FEITEC
COMPONENTES
Tecnologia e Inovação



NOSSA HISTÓRIA

A **Feitec Componentes** iniciou suas atividades em 2019, quando o engenheiro e atual sócio proprietário, Sr. Fernando Trentin, iniciou os projetos de kit direcional como consultor de Engenharia.

No mesmo ano, foi criado o departamento de projetos e fabricação de moldes para injeção de polímeros, quando foi adquirida a primeira máquina CNC.

Em 2023, o Sr. Fernando Trentin, aceitando o desafio de sua veia empreendedora, estruturou sua fábrica própria de kit's direcionais e anexou a matrizaria, formando assim a IBRATEC COMPONENTES.

Em 2024, foi colocado em prática um projeto ousado de expansão das atividades e a busca de certificações de qualidade de produto e processo. Mudou-se para um novo pavilhão, com atuais 600 m^2 e adquiriu-se mais uma máquina CNC.

Já em 2025, uma grande reestruturação; mudança da marca para FEITEC COMPONENTES e incorporação de uma pequena matrizaria com maquinários novos, criando assim a filial FEITEC MATRIZES.

Para o futuro breve, inovação, novos produtos e mercados, direcionam o foco da gestão.

QUEM SOMOS

Somos **pioneiros** no desenvolvimento de **sistemas de direção hidráulica para adaptação de segundo eixo direcional (Bi-Truck).**

Possuímos mais de 25 anos no mercado, e mais de 30 anos de estudos junto a montadoras renomadas e especializadas em caminhões e carrocerias.

Fabricamos o kit direcional (4º eixo) e instalamos em nossa estrutura.

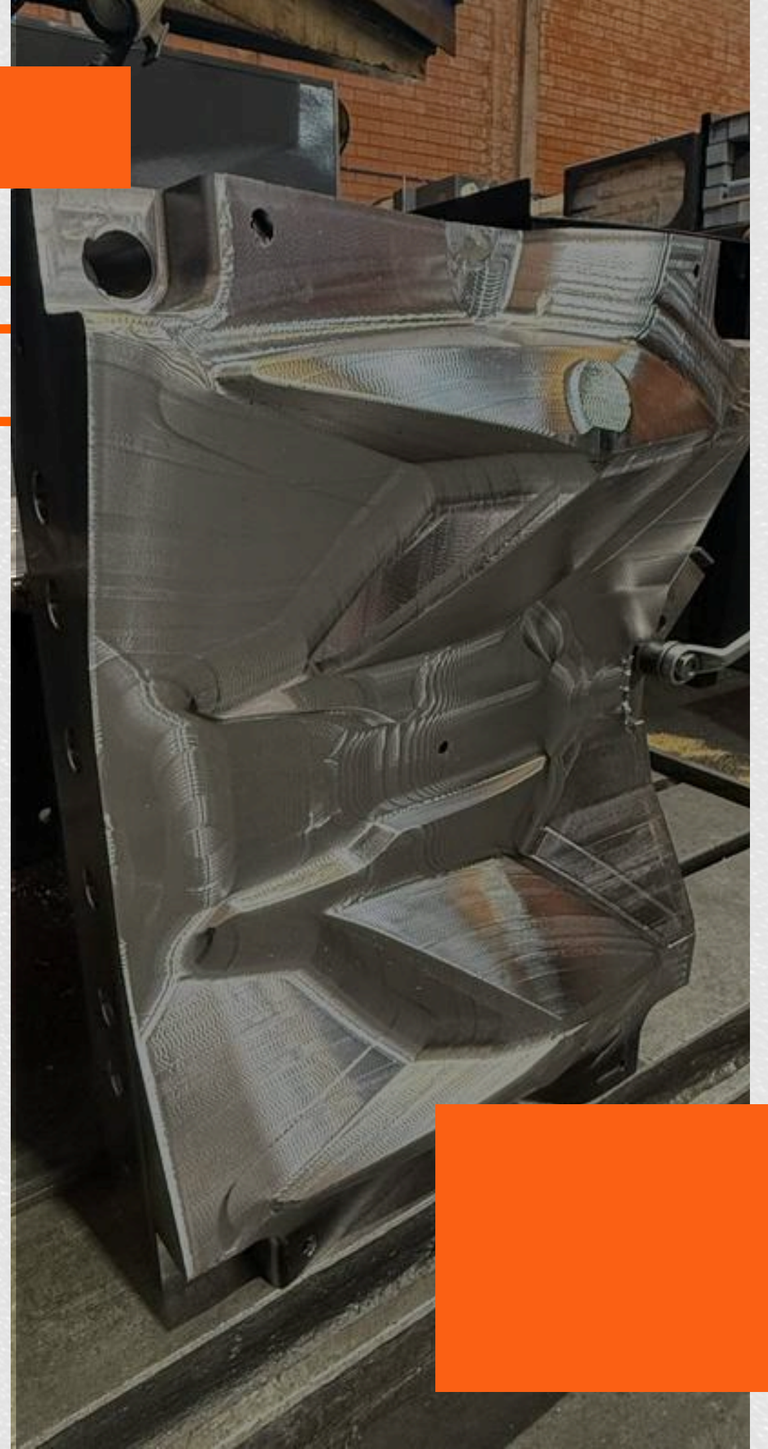



NOSSOS DIFERENCIAIS

- Experiência e expertise técnica em projetos complexos;
- Desenvolvimento de projetos e produtos especiais e personalizados;
- A mais de 25 anos no mercado;
- Todas as peças que compõem o kit direcional a disposição para reposição.
- Engenharia própria;
- Projetos em 3D;
- Treinamento e acompanhamento para montagem de Kit Direcional.

PORQUE INSTALAR O KIT DIRECIONAL?

O Segundo eixo direcional (**Bi-Truck**)**,** permite que veículos 6x2 ou 6x4 se transformem em 8x2 ou 8x4, **aumentando a capacidade de carga líquida em até 35%,** elevando o PBTC em 6 toneladas, conforme a Portaria 63/2009 do Denatran.

São dois modelos de suspensão para essa adaptação:

Mecânica - Feixe de molas semelhante ao eixo dianteiro original.

Pneumática - Para mais conforto e melhor distribuição de peso.



PRINCIPAIS BENEFÍCIOS DA INSTALAÇÃO DE KIT DIRECIONAL

- ***Melhor manobrabilidade:*** Facilita *curvas e controle do veículo.*
- **Mais estabilidade:** Distribuição equilibrada da carga.
- **Eficiência operacional:** Redução no *tempo e custo de transporte.*
- **Menos desgaste:** Preserva *pneus e suspensão.*

KIT DIRECIONAL MECÂNICO

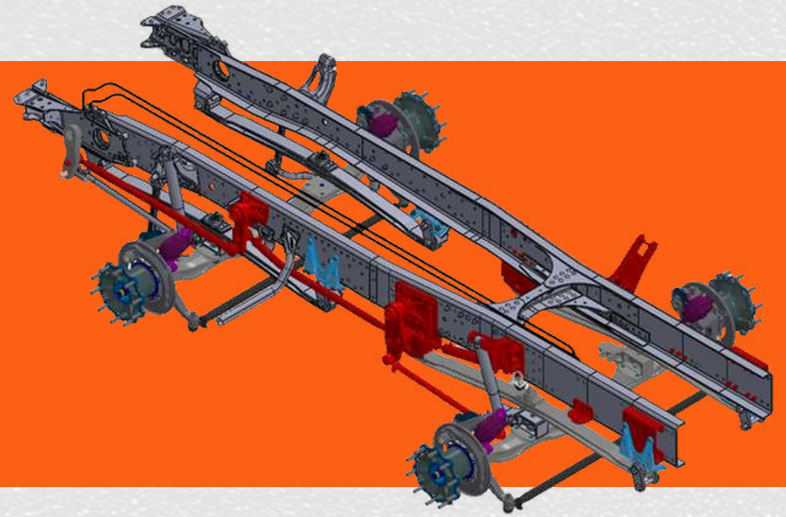



- Conjunto batente de suspensão;
- Conjunto suporte de paralama;
- Conjunto kit de mangueiras hidráulicas, personalizadas;
- Reforço de suporte do paralama;
- Calço de Amortecedor;
- Conjunto suporte de amortecedor inferior e superior;
- Conjunto cilindro hidráulico personalizado;
- Conjunto suporte do cilindro;
- Conjunto Suporte de mola;
- Conjunto de Barras de direção;
- Conjunto de pitman;
- Suporte de pitman;
- Pitman da caixa de direção;
- Check-list de conferência;
- Projeto impresso em folha A3;
- **Garantia de 1 ano.**



KIT DIRECIONAL PNEUMÁTICO

- Pitmans;
- Amortecedor
- Mola Pneumática;
- Suspensor para 4° eixo;
- Suporte de Pitman;
- Suporte de Mola
- Suporte de Amortecedor;
- Suporte de paralama;
- Suporte de cilindro hidráulico;
- Barras de direção;
- Batente de suspensão;
- Cilindro hidráulico.

PROJETOS PARA **TODOS MODELOS DE CAMINHÕES**

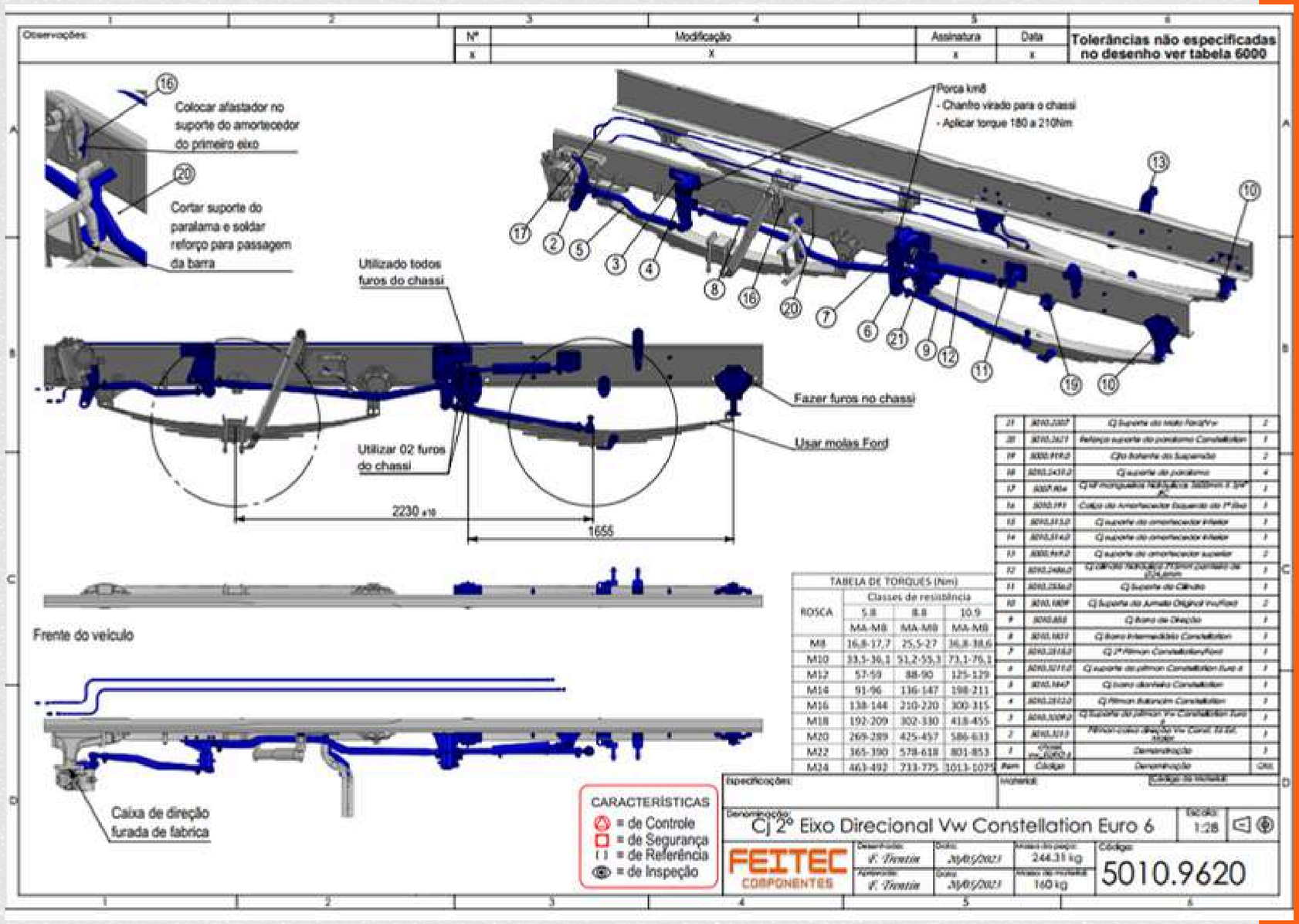

PROJETOS PARA

TODOS MODELOS DE CAMINHÕES

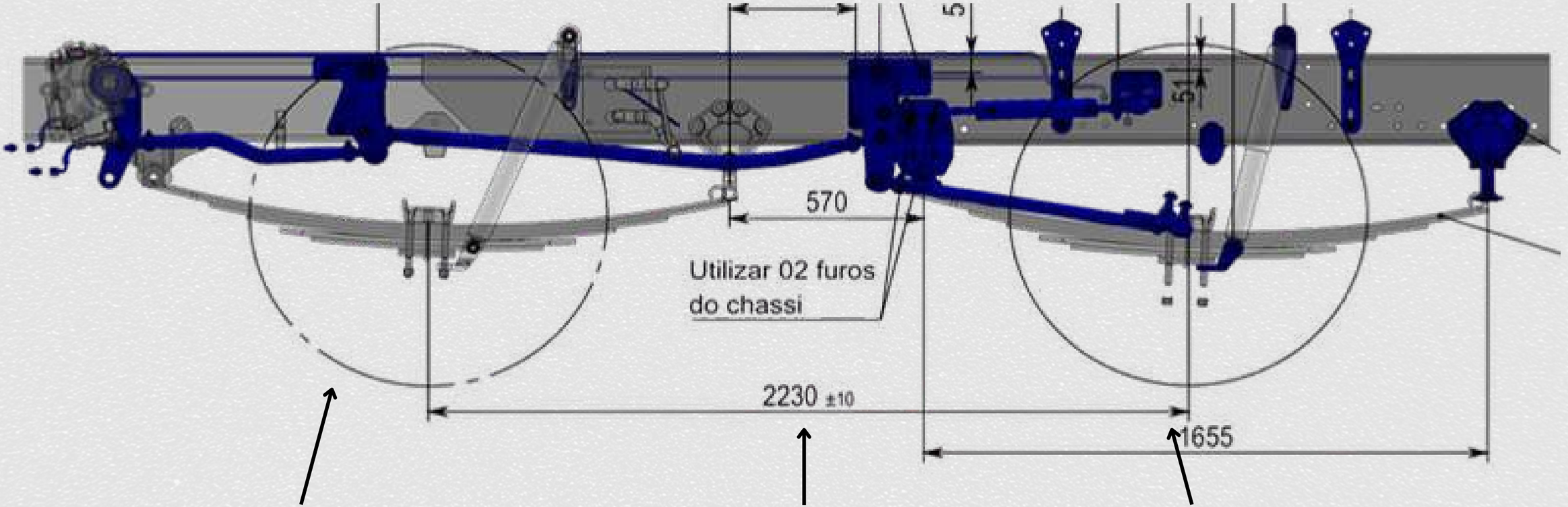

1º EIXO

ENTRE EIXO DIRECIONAL

2º EIXO DIRECIONAL
(4º eixo instalado)

FORNECIMENTO DE **TODOS OS COMPONENTES**



Pneus marca **Goodyear**



Rodas de ferro

FORNECIMENTO DE **TODOS OS COMPONENTES**

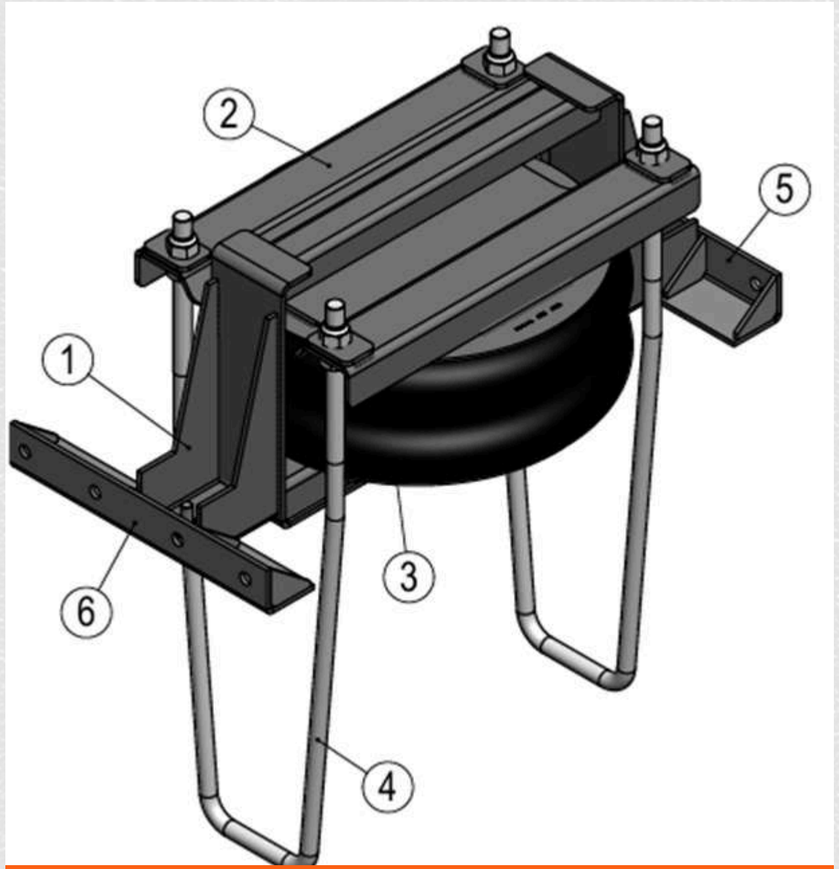

Suspensor
2° Eixo Direcional

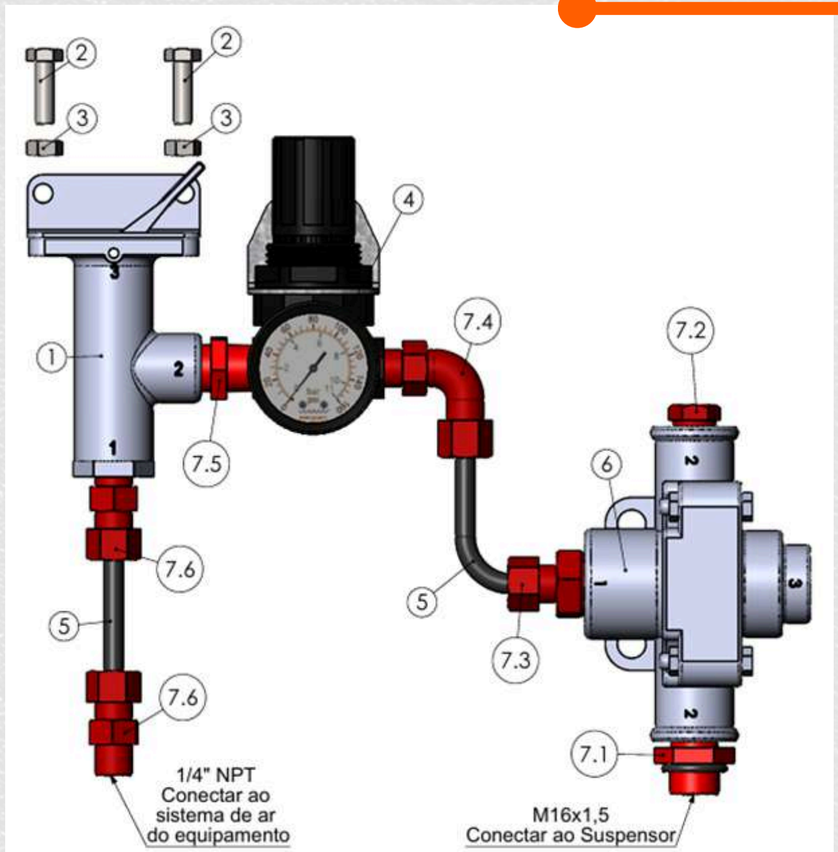

Sistema de ligação pneumática com válvula reguladora de pressão para
SUSPENSOR 2° EIXO DIRECIONAL

FORNECIMENTO DE **TODOS OS COMPONENTES**



Eixo Direcional

MODELO: VW16.170 - 16.220 - 17.210 - 17.220 - 17.310 - 22.180 22.190 - 23.210 - 23.220 - 23.310 CONSTELLATION 17.220 17.250 / CARGO 1617 1622 - 1630 - DIANTEIRO

Nº ORIGINAL: TAG411101B | ATUAL 2RL411102 | 2RL411101 YC45-5W310BA | YC45-5W311BA | 2T0411101F

ANO: 1992... **ALTURA:** 225 mm **FURO:** 13 mm

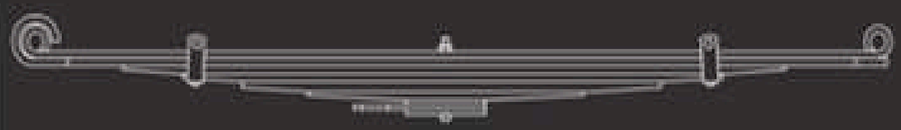

CÓDIGO	BITOLA	COMPRIMENTO	CARACTERÍSTICAS
VW380FX			Feixe original 6 lâminas e 3 calços
VW380.01	100 x 11	827 x 873	Olhetes 31.6 com buchas
VW380.02	100 x 13	827 x 890	2º virada original / chanfrada
VW380.03	100 x 13	650 x 685	Laminadas
VW380.04	100 x 13	530 x 560	Laminadas com furo para braçadeira
VW380.05	100 x 17	410 x 435	Laminadas
VW380.06	100 x 14	278 x 278	Laminadas
VW380C1	4 x 5/16	80 x 80	Quadradas
VW380C2	4 x 5/16	80 x 185	Quadrada com furo para macaco
VW380C3	4 x 5/16	80 x 80	Quadradas
VW380R1	100 x 11	820 x 870	Reforço chanfradas entre a 2º e 3º lâmina
VW380A1R1	100 x 13	820 x 870	Reforço chanfradas entre a 2º e 3º lâmina

Feixe de molas

NOSSA EQUIPE



FERNANDO TRENTIN

Sócio proprietário e Engenheiro

(54) 99990.5902

fernando@feiteccomponentes.com.br



SUZIELEM GARCIA

Administrativo, compras e emissão de notas fiscais

(54) 99177.5595

administrativo@feiteccomponentes.com.br e nfe@feiteccomponetes.com.br



PEDRO DAROS

Auxiliar de Engenharia e PCP

(54) 98136.0766

pcp@feiteccomponentes.com.br



CIBELI LEMOS TRENTIN

RH, Marketing e Financeiro

(54) 99617.6335

ibratec@feiteccomponentes.com.br

ONDE ESTAMOS

Rua Comendador Pietro Zanella, 209
Bairro São José. Caxias do Sul – RS
CEP: 95043-670

www.feiteccomponentes.com.br

@feitec.componentes

(54) 99990.5902

